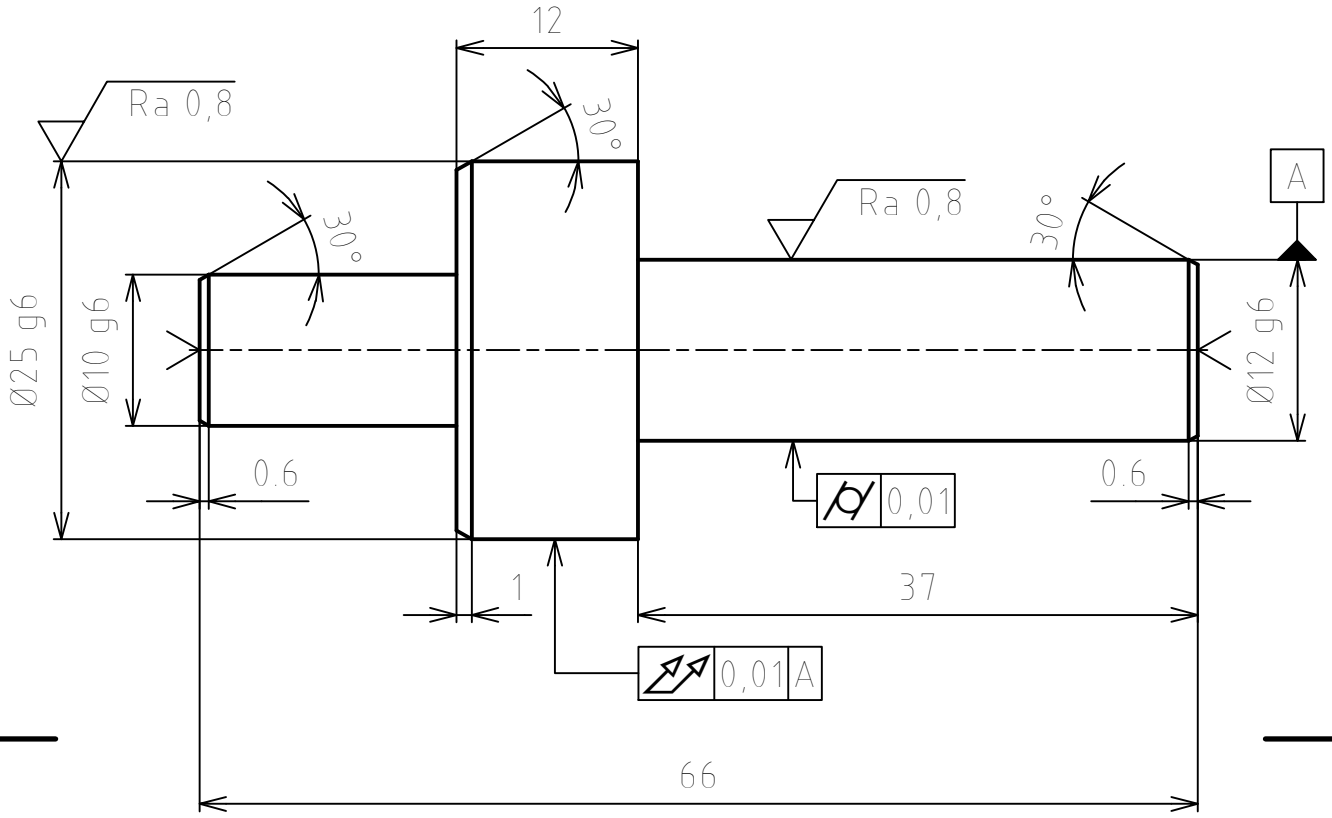

Struktura povrchu: Ra 3,2	Hrany: -0.4 +0.4	Měřítko 2:1	Přesnost: ISO 2768-mK Tolerování: ISO 8015 ANO Promítání
Materiál: 1.4301	Polotovar: Ø30-70	Hmotnost 0,09 kg	CHRÁNĚNO PODLE ISO 16016
Třída odpadu: 025	Druh dokumentu: VÝKRES SOUČÁSTI	Název	
	Kreslil: MARTIN KOVAŘÍK	ČEP	
Univerzita Tomáše Bati ve Zlíně Fakulta technologická	Přezkoušel: ONDŘEJ BÍLEK	Číslo dokumentu	
	Datum vydání: 17.01.2018	A-100-01-004	List: 1/1